# 深圳市顺翔诺电子有限公司

# 承认书

客户名称：**LC0001**

客户料号：**SMNR5030** 系列

产品名称：功率电感

产品料号：**SMNR5030-**系列

| 客户承认 |
| --- |
| |
| 承认后请签回,如下订单后未签回，视作默认,谢谢您的合作 |

| 发行日期 | 文件编号 |
| --- | --- |
| 2017-10-08 | SXN-WI-3632 |

| 编制 | 审核 | 批准 |
| --- | --- | --- |
| | | |

| 版本 | 更改履历 | 更改人 | 更改时间 |
| --- | --- | --- | --- |
| A | 新发行： 2017 年 10 月 08 日 | 陈玲 | 2017-10-08 |
| | | | |

1. 外形尺寸: (单位：mm)

| A | B | C | D | E | F | G | H |
|---|---|---|---|---|---|---|---|
| 5.00±0.2 | 5.00±0.2 | 3.0Max. | 2.5.±0.2 | 4.0Ref | 1.5Ref | 2.3Ref | 4.7Ref |

2.电气特性:

| | | | | |
|---|---|---|---|---|
| 电感量 L | 1.0-33uH | 测试条件 | 100KHz/0.25V | 测试仪器:<br>HP4287A<br>■TH2817C<br>■TH2817B/1773<br>■HK502BC<br>■CH1062 |
| 直流电阻(DCR) | 0.02Ω-0.235Ω | 测试条件 | | |
| 电流(IDC) | L(7A-0.5A) ≥0A×70% | 测试条件 | 100KHz/0.25V | |
| 未点胶感量 | | 测试条件 | | |
| 铜线线径 | | 测试条件 | | |
| 绕线圈数 | | 测试条件 | | |

3.材料:

(1)铁芯:N251H SDR-5.0-2.85-2.3-1.3s-P2（槽深 0.35）

(2)铜线: 2UEW H

(2)磁粉: E-500AH+ FSC4(合金粉）

4.电性图:

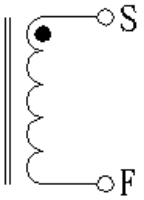


| 注意事项: | 修改记录: |
|---|---|
| 1: 包装:2000PCS/REEL. | 1. |
| 2: 黑色印字 | 2: |
| 3: 产品包装需用热封上带 | 3: |
| 4: | 4: |
| 5: | 5: |

5.载带尺寸: (单位：mm)

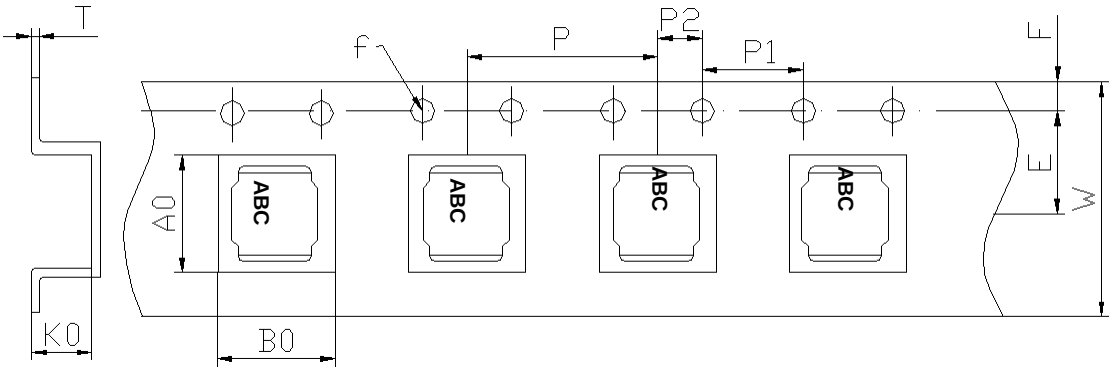


| Series | A0 | B0 | W | E | F | ϕ f |
|---|---|---|---|---|---|---|
| | 5.8±0.1 | 5.8±0.1 | 12.0±0.3 | 5.1±0.1 | 1.75±0.1 | 1.5±0.1 |
| SMNR5030 | P | P1 | P2 | K0 | T | |
| | 8.0±0.1 | 4.0±0.1 | 2.0±0.1 | 3.3±0.1 | 0.45±0.1 | |

6.带盘尺寸: (单位：mm)

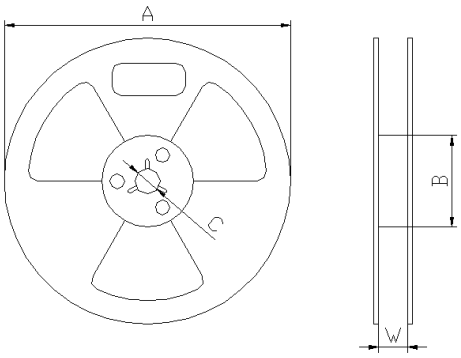


| | |
|---|---|
| A | 330±0.5 |
| B | 100±0.5 |
| C | 13.5±0.5 |
| W | 12.5±0.5 |

7.包装数量：

| 项目 | 数量（PCS） | 尺寸规格（mm） |
|---|---|---|
| 盘 | 2000 | 13″ |
| 内盒 | | |
| 外箱 | | |

注意事项：

1：载带前空格留 25PCS,后空格留 50PCS。

2：热封上盖带。

3：胶盘需要用热熔胶对卡扣进行点胶固定。

| 序号 | 物料名称 | 供应商 | 用量 | 损耗率 | | | **备注** |
|---|---|---|---|---|---|---|---|
| 1 | 磁芯 | CY | N251H SDR-5.0-2.85-2.3-1.3s-P2（槽深 0.35） | 1 | PCS | 1‰ | 12 边形 |
| 2 | 铜线 | YLSL | G1　P180 | | | 2.0‰ | |
| | | TPY | 2UEWH　P180 | | | 2.0‰ | |
| 3 | 锡 | QD | 99.7Sn 0.3Cu | 0.008 | g | 1‰ | |
| 4 | 上盖带 | JC | 宽度 9.3mm | 16.5 | m | 无 | **热封带** |
| 5 | 卷盘 | JC | 13 寸盘 | 1 | PCS | 无 | |
| 6 | 载带 | JC | SR5030 透明/2000PCS 盘 | 16.5 | m | 无 | |
| 7 | 磁粉 | CH | E-500AH（胶水） FSC4(合金粉） | 0.065 | g | 无 | |
| | | | | | | | |
| | | | | | | | |
| | | | | | | | |
| | | | | | | | |
| | | | | | | | |
| | | | | | | | |
| | | | | | | | |
| | | | | | | | |
| | | | | | | | |
| | | | | | | | |
| | | | | | | | |
| | | | | | | | |
| | | | | | | | |
| | | | | | | | |
| | | | | | | | |
| | | | | | | | |
| | | | | | | | |

| 产品料号 | 电感量(uH) | 测试频率(KHz)/V | 直流电阻 max.(Ω) | 额定电流(A) | 线径 (∮/mm) | 圈数 (参考值) |
| --- | --- | --- | --- | --- | --- | --- |
| SR5030TYD-1R0N | 1.0 | 100KHz/0.25v | 0.020 | 7 | | |
| SR5030TYD-2R2N | 2.2 | 100KHz/0.25v | 0.031 | 4.5 | | |
| SR5030TYD-3R3N | 3.3 | 100KHz/0.25v | 0.039 | 4 | | |
| SR5030TYD-4R7N | 4.7 | 100KHz/0.25v | 0.065 | 3 | | |
| SR5030TYD-5R6N | 5.6 | 100KHz/0.25v | 0.070 | 3 | | |
| SR5030TYD-6R8N | 6.8 | 100KHz/0.25v | 0.075 | 2.8 | | |
| SR5030TYD-100M | 10 | 100KHz/0.25v | 0.100 | 2.1 | | |
| SR5030TYD-220M | 22 | 100KHz/0.25v | 0.260 | 1.6 | | |
| SR5030TYD-330M | 33 | 100KHz/0.25v | 0.235 | 0.5 | | |

*注意：公差范围( N±30%　M±20%　K±10%)
测试仪 HB4291B　502BC　CH1062　TH2817B　TH2817C