编号	修改原因	制图	审核	核准

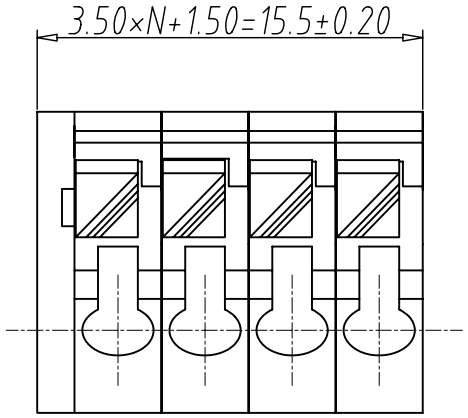

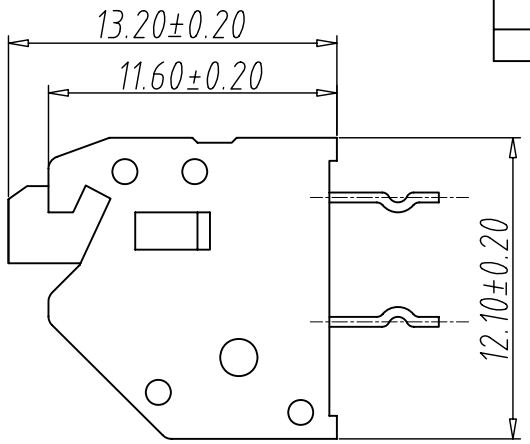

• 材质及电镀
焊针：黄铜，镀锡
塑件：PA66，UL94V-0

• 机械性能
温度范围 ：-40℃∽＋105℃
瞬时温度 ：+250℃ 5秒
剥线长度 ：8-9mm

• 电气特性
额定电压 ：300V
额定电流 ：7A
接触电阻 ：20mΩ
绝缘电阻 ：5000MΩ/1000V
耐电压 ：AC2000V/1Min
使用线径 ：22-18AWG 1.5mm²

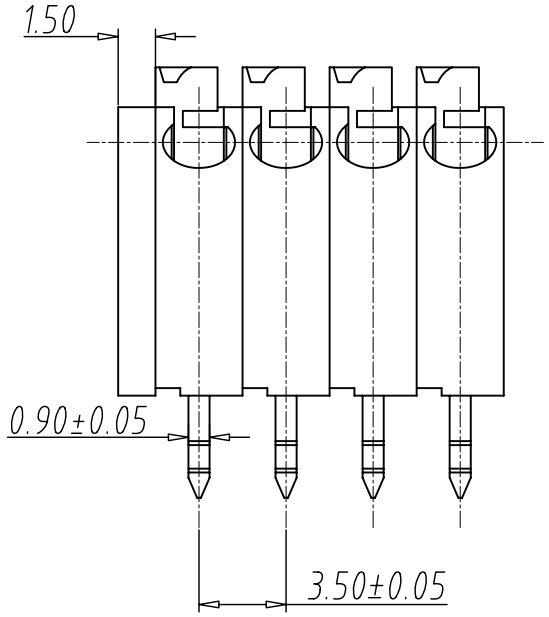

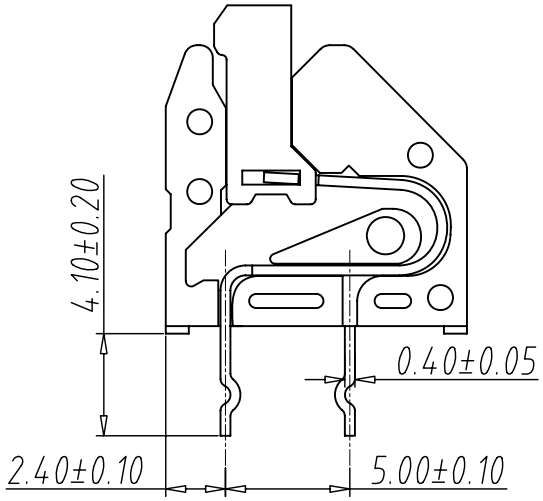

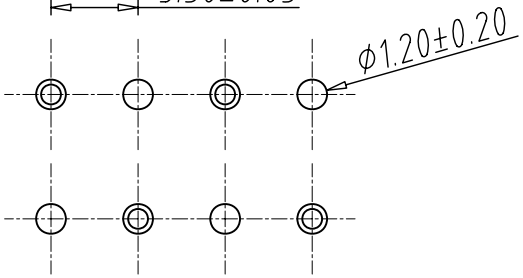

编码原则：

WJ250A-3.5 - X X X X X

- 客户下板内型
  V:180°
- 胶芯颜色
  1:灰色 5：橙色
  6:红色 9：白色
- 端子电镀规格
  N:镀镍 6:全锡 0:薄金
  1：10u″Au Z：镀锌
- 零件型号
  S：公头 P：母座
- 产品Pin数
  1-XXP

尺寸公差:		角度公差:	
X.	±0.20	X.	±2°
.X	±0.15	.X	±1.5°
.XX	±0.10	.XX	±1°

图纸类型	客户图纸		
比例	1:1	图页	1\1
图纸编号			

投影法		品名	欧式接线端子 间距3.50MM
单位	mm		
纸张尺寸	A4	产品系列	WJ250A 系列